CZ / DE / EN

ENGINETEAM

CZ
1

Sada pro časování motoru Fiat / Opel 1.9 JTD / 2.0 CDTi

DE
2

Einstellwerkzeugsatz, Fiat / Opel 1.9 JTD / 2.0 CDTi

EN
3

Timing tool set Fiat / Opel 1.9 JTD / 2.0 CDTi

HP0053

www.engineteam.com

CZ

Sada pro časování motoru Fiat / Opel 1.9 JTD / 2.0 CDTi

Použití

Tato sada nástrojů slouží k nastavení a kontrole časování motoru.Dodávané nástroje jsou vhodné pro časování motorů Fiat / Opel 1,9 JTD / 2,0 CDTi od roku 2003. Sada obsahuje 5 dílů nezbytných pro přesné nastavení rozvodů.

Bezpečnostní pokyny

- Buďte opatrní při práci na horkém motoru – hrozí nebezpečí popálení!
- Dávejte pozor při práci na běžícím motoru. Volné oblečení, nářadí nebo jiné předměty se mohou zachytit do pohyblivých částí a způsobit vážná zranění.
- Před započetím opravy vyjměte klíč ze zapalování, aby nedošlo k neúmyslnému nastartování motoru.
- Tento manuál obsahuje pouze stručné informace a nenahrazuje dílenskou příručku. Vždy používejte příslušnou servisní dokumentaci pro informace o utahovacích momentech, montáži a demontáži atd.
- Po každé úspěšné opravě a před spuštěním motoru otočte klikovým hřídelem ručně o dva otáčky, abyste zkontrolovali nové nastavení časování.
- Noste vhodné oblečení, aby nedošlo k zachycení. Nenoste šperky a dlouhé vlasy si stáhněte dozadu. Noste ochranu očí.

Sada obsahuje

1. Držák setrvačníku OEM 1 860 898 000
2. Zajištění klikového hřídele OEM EN-46788, 1.860.905.000, 1.860.905.010
3. Zajištění vačkového hřídele OEM: EN-46789, 1.870.896.900

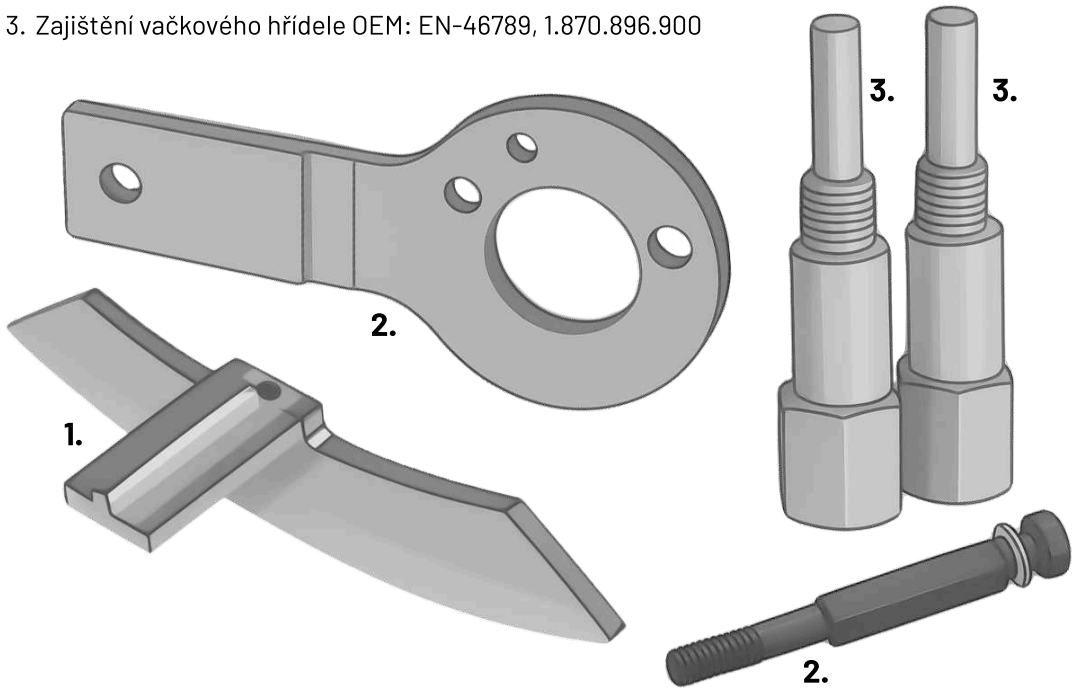

HP0053

Steuerzeiten-Werkzeugsatz Fiat / Opel 1.9 JTD / 2.0 CDTi

Verwendung

Dieses Werkzeugsatz dient zum Einstellen und Überprüfen der Motorsteuerzeiten. Die mitgelieferten Werkzeuge sind geeignet für die Steuerung von Fiat- / Opel-Motoren 1.9 JTD / 2.0 CDTi ab Baujahr 2003. Das Set enthält 5 Teile, die für eine präzise Einstellung der Steuerzeiten unerlässlich sind.

Sicherheitshinweise

- Seien Sie vorsichtig bei Arbeiten an einem heißen Motor – Verbrennungsgefahr!
- Achten Sie bei Arbeiten an einem laufenden Motor auf Ihre Sicherheit. Lose Kleidung, Werkzeuge oder andere Gegenstände können sich in beweglichen Teilen verfangen und schwere Verletzungen verursachen.
- Ziehen Sie vor Beginn der Reparaturarbeiten den Zündschlüssel ab, um ein unbeabsichtigtes Starten des Motors zu verhindern.
- Dieses Handbuch enthält nur eine kurze Übersicht und ersetzt nicht das Werkstatthandbuch. Verwenden Sie immer die fahrzeugspezifische Servicedokumentation für Anzugsdrehmomente, Montage-/Demontageanleitungen usw.
- Drehen Sie nach jeder erfolgreichen Reparatur und vor dem Start des Motors die Kurbelwelle von Hand zweimal vollständig, um die neue Steuerzeiten-Einstellung zu überprüfen.
- Tragen Sie geeignete Kleidung, um ein Verfangen zu vermeiden. Tragen Sie keinen Schmuck und binden Sie lange Haare zurück. Tragen Sie immer einen Augenschutz.

Lieferumfang

1. Schwungrad-Halter OEM: 1 860 898 000
2. Kurbelwellen-Arretierwerkzeug OEM: EN-46788, 1.860.905.000, 1.860.905.010
3. Nockenwellen-Arretierwerkzeug OEM: EN-46789, 1.870.896.900

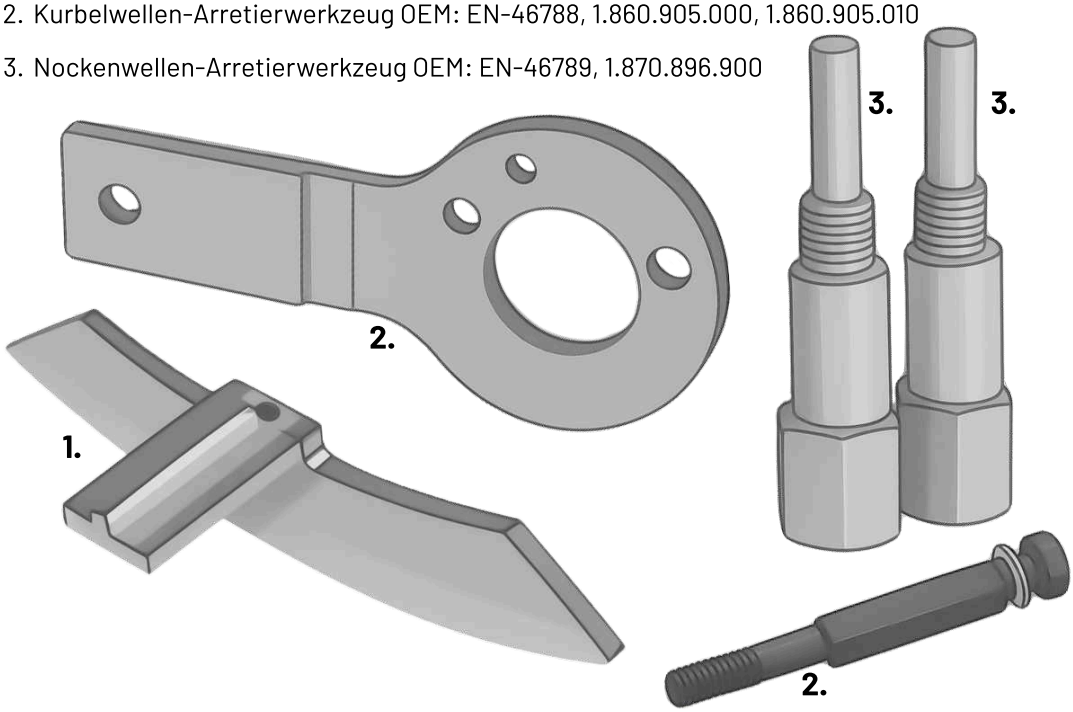

EN

Engine Timing Kit
Fiat / Opel 1.9 JTD / 2.0 CDTi

Application

This tool set is designed for setting and checking the engine timing. The supplied tools are suitable for timing Fiat / Opel 1.9 JTD / 2.0 CDTi engines from 2003 onwards. The set includes 5 components essential for precise timing adjustment.

Safety Instructions

- Be cautious when working on a hot engine – risk of burns!
- Pay attention when working on a running engine. Loose clothing, tools, or other objects can get caught in moving parts and cause serious injury.
- Always remove the ignition key before starting any repair work to avoid accidental engine start-up.
- This manual contains only brief information and does not replace the workshop manual. Always use the appropriate service documentation for torque specifications, assembly/ disassembly procedures, etc.
- After each successful repair and before starting the engine, rotate the crankshaft manually two full turns to check the new timing setup.
- Wear appropriate clothing to avoid entanglement. Do not wear jewelry, and tie back long hair. Always wear eye protection.

Kit includes

1. Flywheel Holder OEM: 1 860 898 000
2. Crankshaft Locking Tool OEM: EN-46788, 1.860.905.000, 1.860.905.010
3. Camshaft Locking Tool OEM: EN-46789, 1.870.896.900

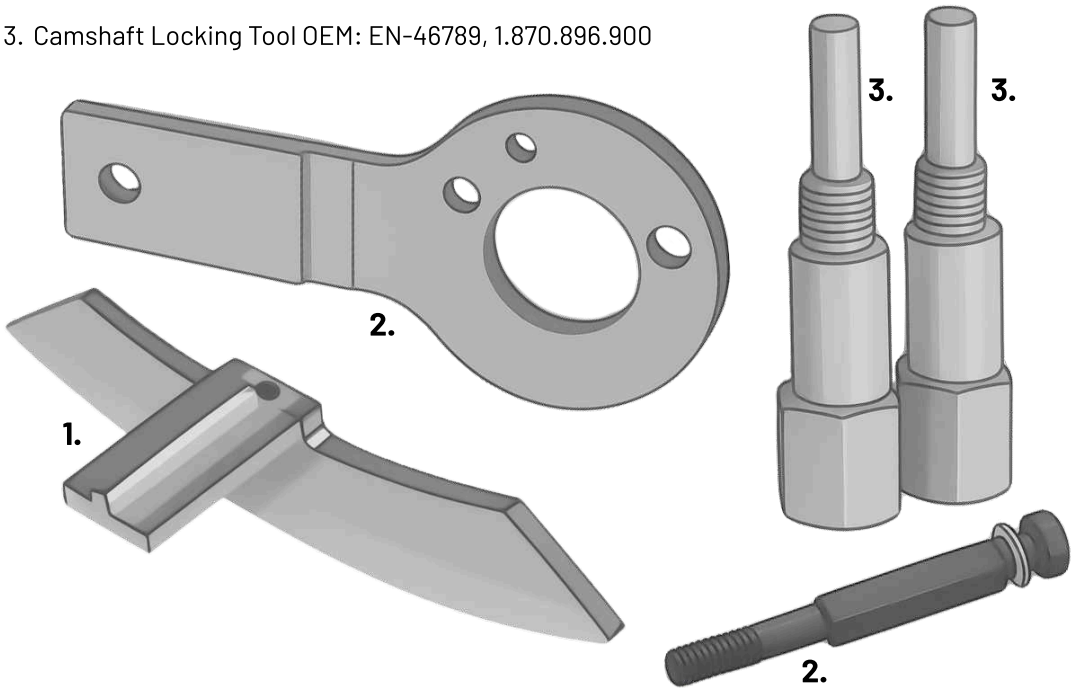

HP0053