CZ / DE / EN

ENGINETEAM

CZ
1

# Sada pro časování motoru Renault Dacia 1,4/1,6

DE
2

# Einstellwerkzeugsatz, Renault Dacia 1,4/1,6

EN
3

# Timing tool set Renault Dacia 1,4/1,6

HP0055

www.engineteam.com

CZ

# Sada pro časování motoru Renault Dacia 1,4/1,6

## Použití

Tato sada nástrojů slouží k nastavení a kontrole časování motoru. Dodávané nástroje jsou vhodné pro časování motorů Renault Dacia 1,4/1,6 od roku 2000. Sada obsahuje 5 dílů nezbytných pro přesné nastavení rozvodů.

## Bezpečnostní pokyny

- Buďte opatrní při práci na horkém motoru – hrozí nebezpečí popálení!
- Dávejte pozor při práci na běžícím motoru. Volné oblečení, nářadí nebo jiné předměty se mohou zachytit do pohyblivých částí a způsobit vážná zranění.
- Před započetím opravy vyjměte klíč ze zapalování, aby nedošlo k neúmyslnému nastartování motoru.
- Tento manuál obsahuje pouze stručné informace a nenahrazuje dílenskou příručku. Vždy používejte příslušnou servisní dokumentaci pro informace o utahovacích momentech, montáži a demontáži atd.
- Po každé úspěšné opravě a před spuštěním motoru otočte klikovým hřídelem ručně o dva otáčky, abyste zkontrolovali nové nastavení časování.
- Noste vhodné oblečení, aby nedošlo k zachycení. Nenoste šperky a dlouhé vlasy si stáhněte dozadu. Noste ochranu očí.

## Sada obsahuje

1. Přípravky na aretování rozvodů motorů, OEM MOT 1490-01
2. Aretace rozvodového kola, OEM MOT 1496
3. Upevňovací nástroj, vačkový hřídel, OEM MOT 1750
4. Nástroj pro napínání rozvodového řemene, OEM MOT 1368
5. Aretační kolík, OEM MOT 1489

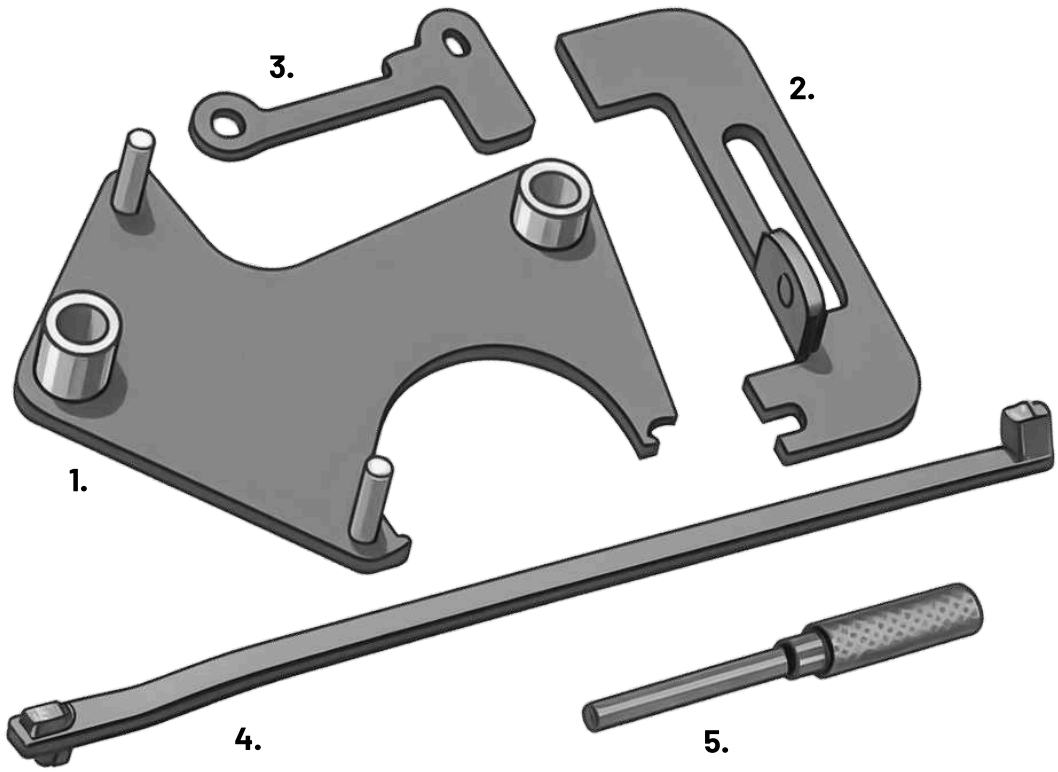


HP0055

# Steuerzeiten-Werkzeugsatz Renault Dacia 1,4/1,6

## Verwendung

Dieses Werkzeugset dient zur Einstellung und Kontrolle der Motorsteuerzeiten. Die mitgelieferten Werkzeuge sind für die Steuerzeiten von Renault Dacia 1,4 / 1,6-Motoren ab Baujahr 2000 geeignet. Das Set enthält 5 Teile, die für die präzise Einstellung der Ventilsteuerzeiten erforderlich sind.

## Sicherheitshinweise

- Seien Sie vorsichtig bei Arbeiten an einem heißen Motor – Verbrennungsgefahr!
- Achten Sie bei Arbeiten an einem laufenden Motor auf lose Kleidung, Werkzeuge oder andere Gegenstände – sie können sich in beweglichen Teilen verfangen und schwere Verletzungen verursachen.
- Ziehen Sie vor Beginn der Reparatur den Zündschlüssel ab, um ein unbeabsichtigtes Starten des Motors zu verhindern.
- Dieses Handbuch enthält nur grundlegende Informationen und ersetzt nicht das Werkstatthandbuch. Verwenden Sie stets die fahrzeugspezifische Service-Dokumentation für Anzugsdrehmomente, Montage- und Demontageanweisungen usw.
- Drehen Sie nach jeder erfolgreichen Reparatur und vor dem Starten des Motors die Kurbelwelle von Hand zwei Umdrehungen, um die neue Steuerzeit zu überprüfen.
- Tragen Sie geeignete Kleidung, um ein Verfangen zu vermeiden. Tragen Sie keinen Schmuck und binden Sie lange Haare zusammen. Tragen Sie einen Augenschutz.

## Lieferumfang

1. Vorrichtungen zum Arretieren von Motorsteuerungen, OEM MOT 1490-01
2. Arretierung des Steuerrads, OEM MOT 1496
3. Befestigungswerkzeug, Nockenwelle, OEM MOT 1750
4. Werkzeug zum Spannen des Steuerriemens, OEM MOT 1368
5. Arretierstift, OEM MOT 1489

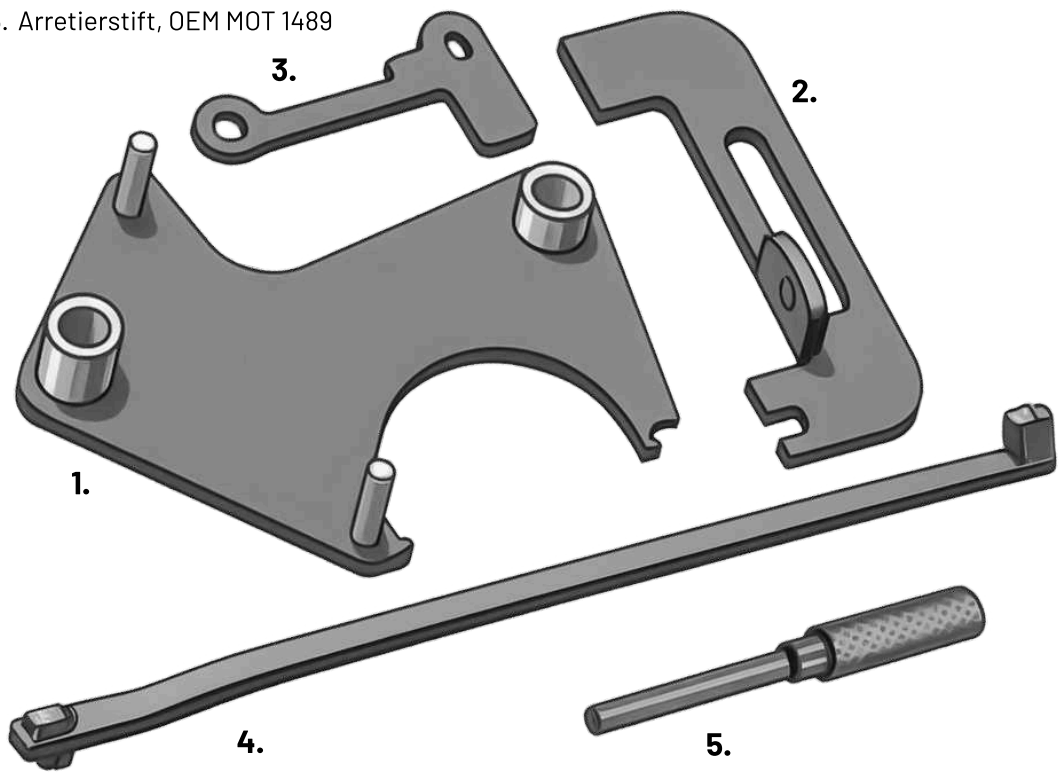

EN

# Engine Timing Kit Renault Dacia 1,4/1,6

## Application

This tool set is used to adjust and check the engine timing. The tools supplied are suitable for the timing of Renault Dacia 1.4/1.6 engines built from 2000 onwards. The set contains 5 parts that are required for the precise adjustment of the valve timing.

## Safety Instructions

- Be careful when working on a hot engine – risk of burns!
- Pay attention when working on a running engine. Loose clothing, tools, or other objects can get caught in moving parts and cause serious injury.
- Remove the ignition key before starting any repair to prevent accidental engine start.
- This manual provides only basic information and does not replace the workshop manual. Always refer to the appropriate service documentation for torque specifications, assembly and disassembly instructions, etc.
- After every successful repair and before starting the engine, turn the crankshaft manually two full revolutions to verify correct timing adjustment.
- Wear appropriate clothing to avoid getting caught. Do not wear jewelry, and tie back long hair. Wear eye protection.

## Kit includes

1. Devices for locking engine controls, OEM MOT 1490-01
2. Steering wheel lock, OEM MOT 1496
3. Fastening tool, camshaft, OEM MOT 1750
4. Tool for tensioning the timing belt, OEM MOT 1368
5. Locking pin, OEM MOT 1489

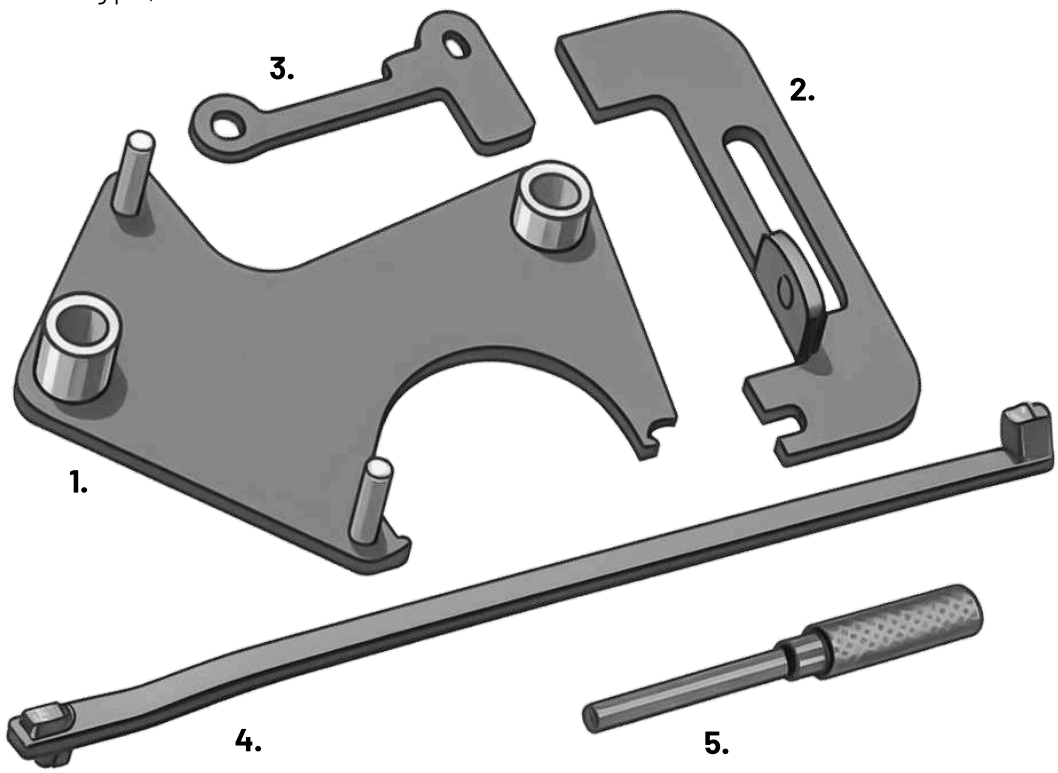


HP0055